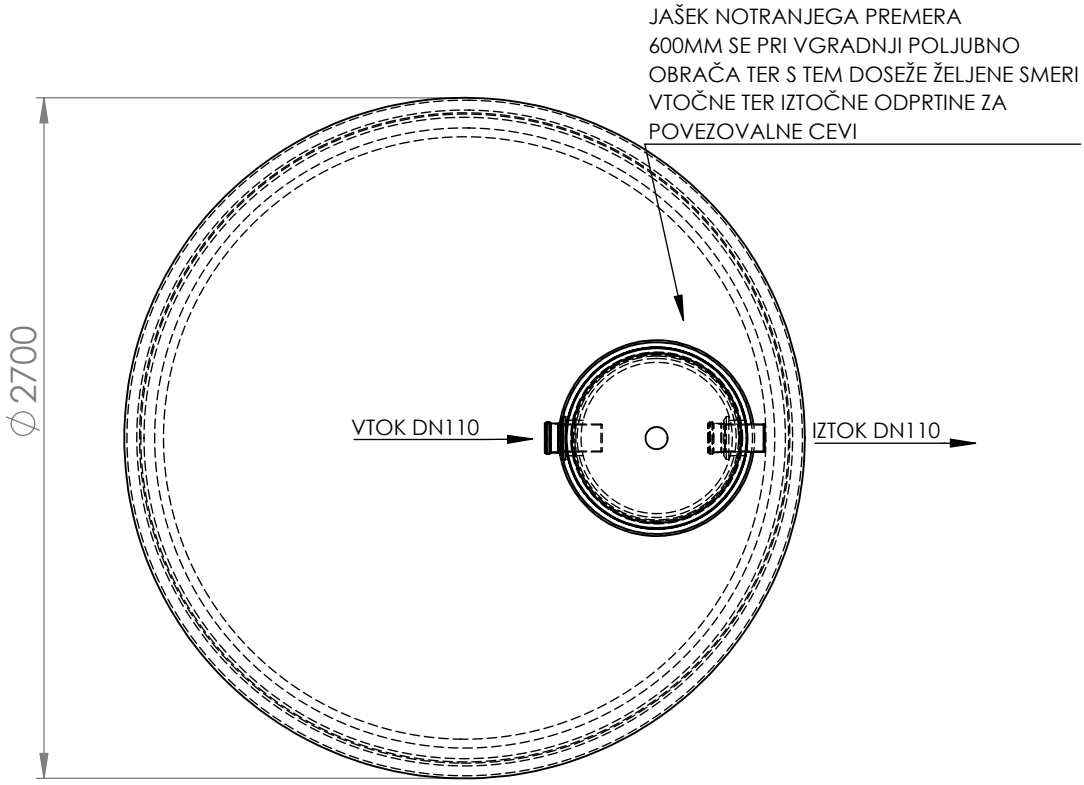

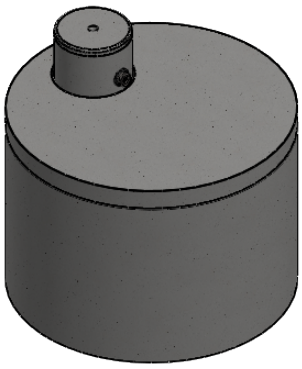

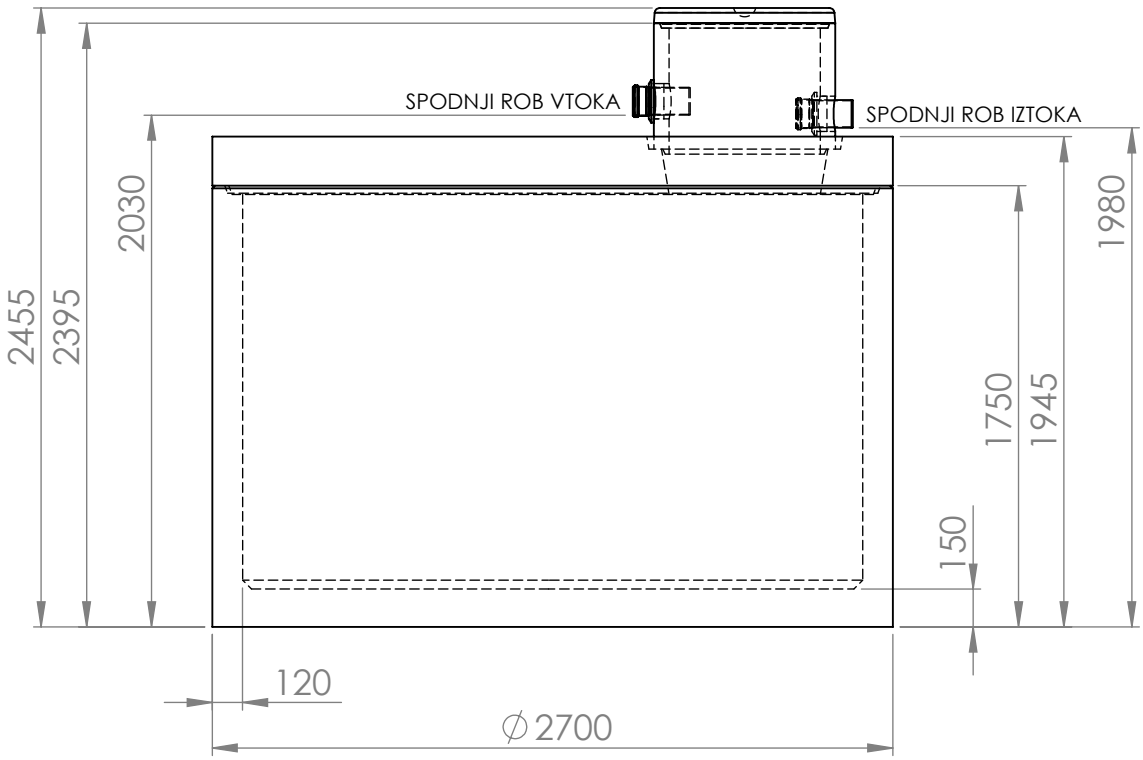

Gorec

CEMENTI IZDELKI GOREC D.O.O.
ŠENTLOVRENC 21, 8212 VELIKA LOKA
PE IVANČNA GORICA - IOC ŠKRJANČEVO

NARISAL:	Prosen D.
DATUM:	24.04.24

VSE MERE SO V MILIMETRIH

DOPUSTNO DIM. ODSTOPANJE +/-30mm

PRIDRŽUJEMO SI PRAVICO DO SPREMEMB

MONOLITNI REZERVOAR 7.500L, DN250

OBVEZNO UPOŠTEVATI:

-Dimenzije za izkop/ nivo dotočnih in odtočnih cevi,
-zagotoviti utrjen dostop do jame,
-izkop gradbene jame širši od rezervoarja vsaj 0,5m.

PROSTORNINA	7.500L
TEŽA POSODE	6.700KG
TEŽA POKROVA	3.000KG
SKUPNA TEŽA	9.700KG